Projecteur LED à détection

XLED home 2 S

noir
EAN 4007841 033071
Réf. 033071
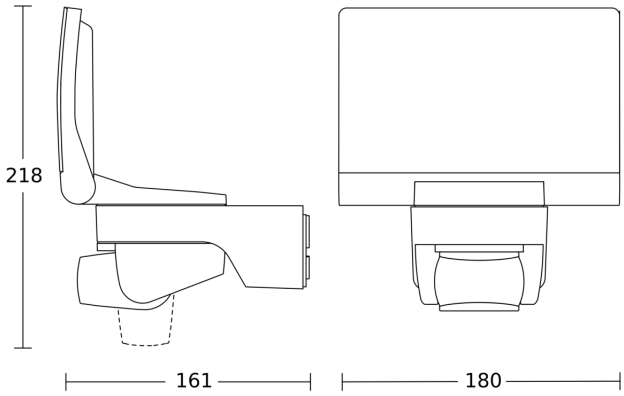
Dessin dimensionnel